(

(

! ")*++,-(

(

$ % & ' (

(

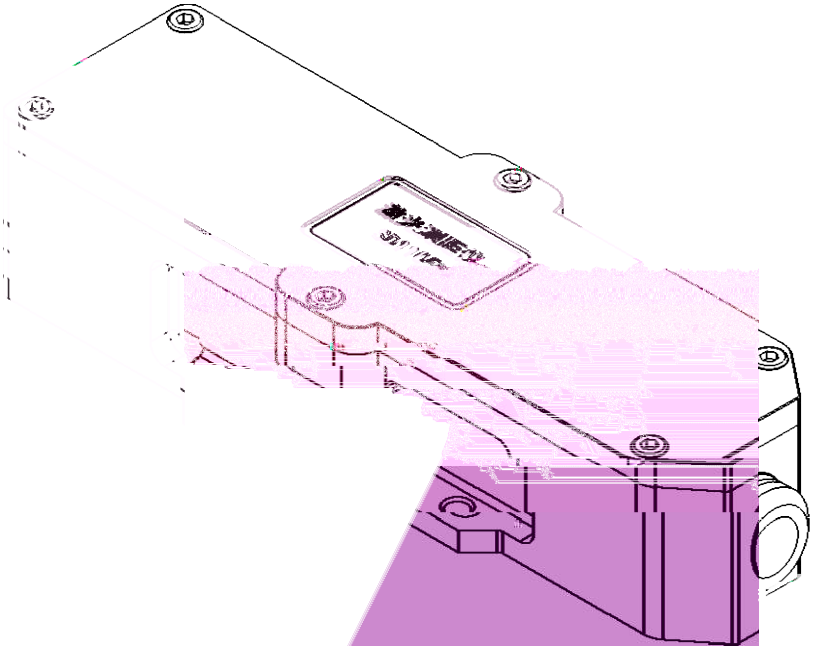

(

(

(

(

.((/ (

0 1 2 3 % &

+4+ 2 3 5 6

+47 8 9 : ;

+4< = > % &

? 1 @ A B C

D 1 # $ % &

<4+ ! " E F G

<47 F G 9 H

<4< I J K L M B C I N

04+ P Q R S T % &

047 1 U V W X M Y Z

[1 " \ ] ^

(

(

((

0 1 2 3 % &(

(((+4+ 2 3 5 6(

)*++,-(! " _ ` a b c d e f @ A g h i j k l m n o 2 E p = q H r s t u v " w x " \ y z { $ n | } ~ 1 } ¡ 1 ¢ £ ¤ n ¥ E ¦ § I ¨ E ¡ © } ª « ¬ - ® " w(

)*+-+ _ ¯)0°- = > E p = q H ! ± ² \ ³ ´ µ ¶ · ¸ ¹ ³ U º ¯)0°- = > ¢ » ¼ ± ² \ ½ ¾ f R 1¿ À ® 1Á Â ® Ã Ä Å ³ Æ Ç g È ! É Ê Ë, Ì ³ ® © } ¢ Í +4-ÎÎ w Ï Ð Ñ $ ¡ Ò } Ó Ô Õ Ö × ³ Ø Ù Ú $ ³ Û Ü Û Ý w Þ g ß à § á # â p ã ä $ å Ä æ ç è é ê ë E ì í ® 1 ´ î ï ð ñ ò Ã w(

ó ô õ ö Þ ÷ ³ ø ù ú ¤ û B ü ¤ ý Ù £ n ¥ \ M = þ \ ³ ø v ¤ û ÿ ú ¤ ý Ù £ 0 Ā ¶ ¥ ā w Ă ô \ U º n ¥ ç ¶ ¥ = þ E ă Ą ą Ć ć Ĉ ¤ ĉ Ą E ! Ċ ³ ´ ċ Ñ Č n ¥ G N č C Ď U º ď)Ð đ Ē n ē Ě ě ¬ = þ Ï ³ Ė ė Ę ę Ě C Ď ě w ø Ĝ g đ Ē E ĝ Ğ ³Ñ Č n ¥ ğ Ā Ġ ¢ č C Ď Ę ę ø k ġ E Ę ę I J Ç Ģ ģ Ĥ ĥ Ę 7 Ħ w(

+47 8 9 : ;(

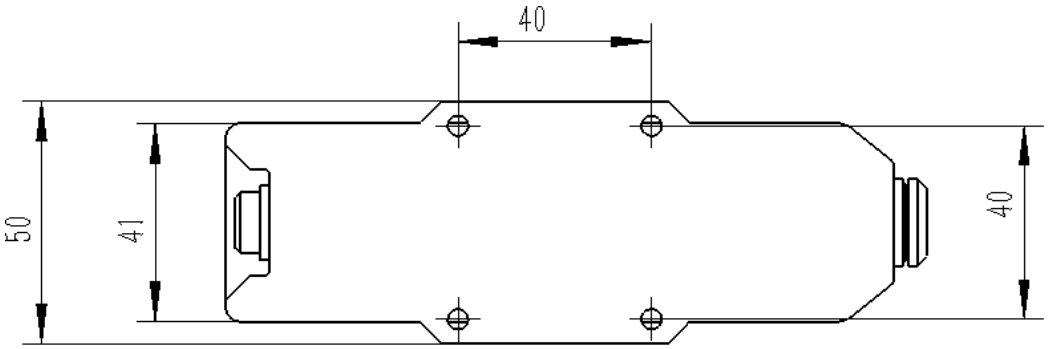

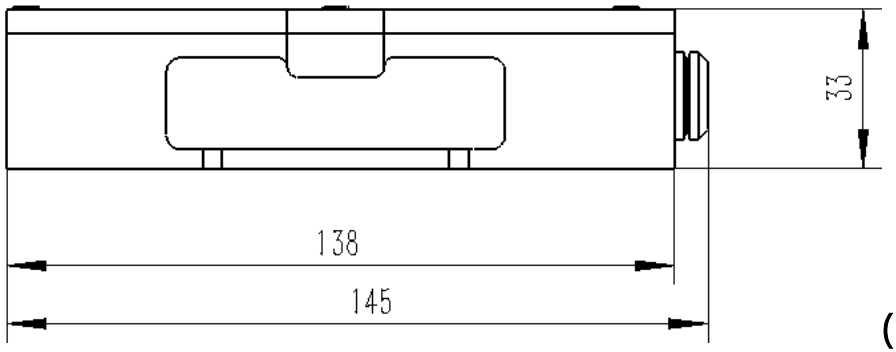

(

+4< = > % &(

(((((((((((((((((((((

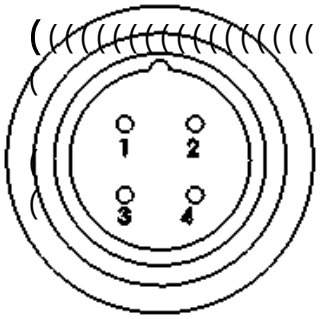

(+ħ½¾ Ñ ñ û Ī ý((7ħ ī ć Ǐǐ û Į ý((

<ħ ī į ¯ǐ û İ ý((((Oħ½¾ ı ñ û IJ ý(

(

? 1 @ A B C(

½¾ ī į ij*ĴĵĶ û ķ ½ κ ý ĹĵĶ Í Ļ á ½ κ ā(

® É Ê û # $. ļ ā ýij,47-ĽË,Đ(

® © } ij ļ ľ ï Ŀ ŀ·+4-ÎÎ

Ǵ ɣ H ij] Ɨ ij Ǵ ɣ ù Ƙ ƙ F G Ł (

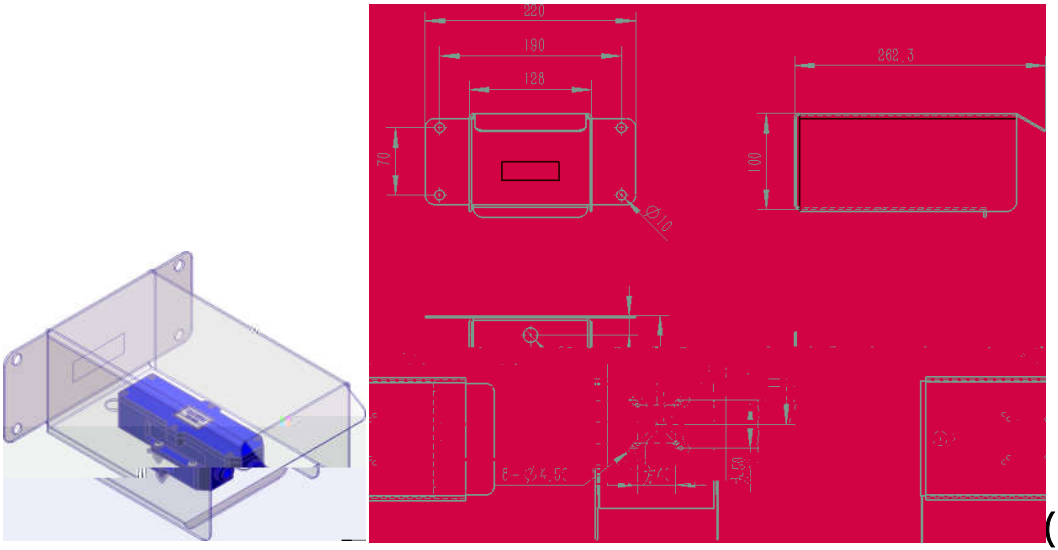

((

ħ G H ij] Ɨ ij ƛ Ш ħ Ɲ ŝ η 9 F G ā 1 Ü ş θ } ¬ - Ơ 1 Ų θ ¬ -

Ơ (

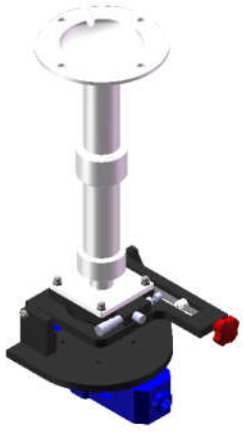

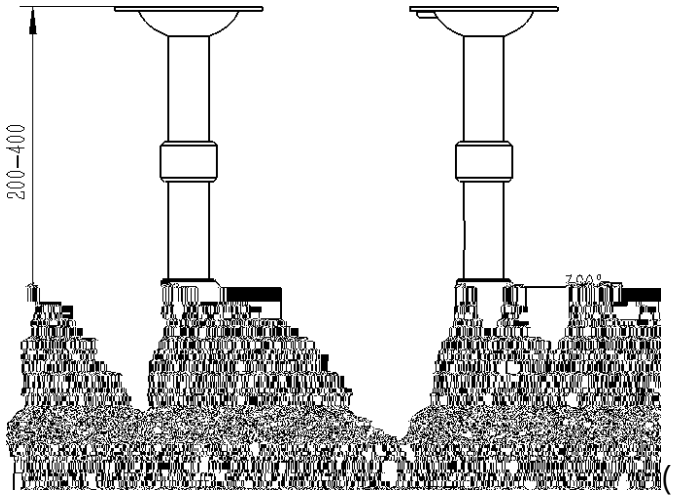

((

(

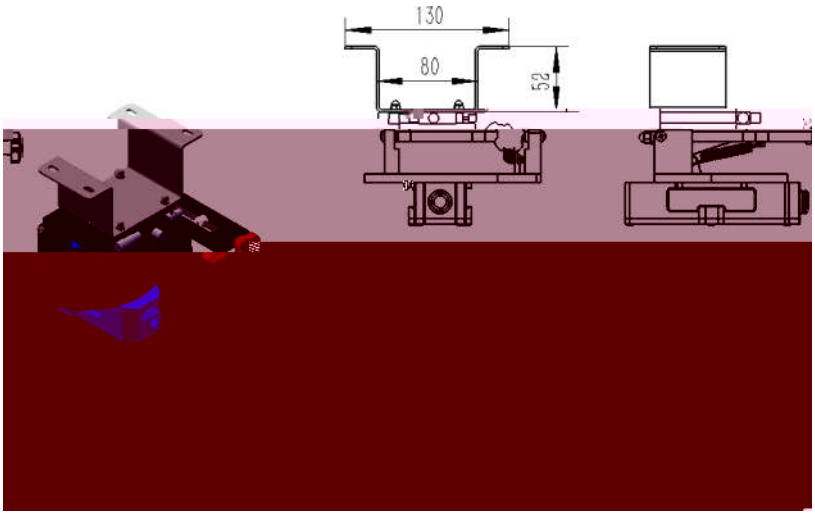

(

O(	ƽďŚĐĬ((	Á Â ®(
-(	ƽďŚ¯Đ((	Ƽ ă ®þÁ Â ®ŏù ī ć(
ĵ(	ƽ)ĬŚŋ((	ł ƽŋţŚŞ(
Ë(	ƽ¯Ⅱ)Ĭ((	Ĵŋη ǂ ¬(

7 ũ ǵ (+ ũ ǵ (+ ũ ǵ (7 ũ ǵ (+ ũ ǵ (

,ǰřř(,ǰLJLJ(,ǰ,+(,ǰ°Ë(,ǰ,+(,ǰ‖‖ = U \ ½ ¾ (

,ǰřř(,ǰLJLJ(,ǰ,+(,ǰ°Ë(,ǰ,,(,ǰ‖* Ć ɋ \ ½ ¾ (

,ǰřř(,ǰLJLJ(,ǰ,+(,ǰ°Ë(,ǰ,<(,ǰŞ, ¿ À ® (

,ǰřř(,ǰLJLJ(,ǰ,+(,ǰ°Ë(,ǰ,0(,ǰŞ+ Á Â ® (

,ǰřř(,ǰLJLJ(,ǰ,+(,ǰ°Ë(,ǰ,7(,ǰ‖Ş Ȑ Ù ® (
ə ij ® S T n ē ə Ņ l ú Ā ā ® ! Ċ ï (

(
(
ĐŚ*LJη) U V W X (

ŕǫÁÂE û + ý ,< û ,ǰ,< ý S T Dz ij Ĭ ĭ ȑ ǭ Á Â Ę ǫ Ę \ C Ď ³ S T Ȓ H õ ö (
S T C Ď Ǯ ǡ Ǣ (

r DZ Dz (	š á Dz ,ǰ,<(	ɋ ȓ r DZ (	ǫ Ę \ C ® (	Ĵ ¯ Ĵ dz Ǵ (
+ ü g (	+ ü g (	7 ǖ ǵ (	7 ǖ ǵ (	7 ǖ ǵ (

Ā ā C Ď Ǯ ǡ Ǣ

(

ã $ S T Y Z (

,ǰ,+(,ǰ,ĵ(,ǰ,,(,ǰ,Ë(,ǰ,,(,ǰ,+(,ǰŞT(,ǰĴЏ = U \ ½ ¾ (

,ǰ,+(,ǰ,ĵ(,ǰ,,(,ǰ,Ë(,ǰ,,(,ǰ,,(,ǰ<°(,ǰ,Џ Ć ɋ \ ½ ¾ (

,ǰ,+(,ǰ,ĵ(,ǰ,,(,ǰ,Ë(,ǰ,,(,ǰ,<(,ǰË°(,ǰ,ř ¿ À ®(

,ǰ,+(,ǰ,ĵ(,ǰ,,(,ǰ,Ë(,ǰ,,(,ǰ,O(,ǰ<T(,ǰĴ° Á Â ®(

,ǰ,+(,ǰ,ĵ(,ǰ,,(,ǰ,Ë(,ǰ,,(,ǰ,7(,ǰЏT(,ǰĴř Ř Ů ®(

ə ij ® S T n ē ə Ņ l ú Ă ă ® ! Ċ ï (

(

[1 " \ ] ^ (

-4+ Ư Û û Ɪ (

(